ГИДРОСИЛА

гидравлика, которой доверяют

Гидрокомпоненты для одноковшовых неполноповоротных экскаваторов на базе тракторов тягового класса 1,4 т.

АКСИАЛЬНО-ПОРШНЕВЫЕ МАШИНЫ ◘ НАСОСЫ ШЕСТЕРЕННЫЕ
ГИДРОРАСПРЕДЕЛИТЕЛИ ◘ ГИДРОЦИЛИНДРЫ ◘ РУКАВА ВЫСОКОГО ДАВЛЕНИЯ

«Гидросила» является крупнейшим производителем гидравлических силовых машин и компонентов гидросистем мобильных машин на территории СНГ и стран Балтии.

В ассортименте выпускаемой продукции присутствуют все основные гидравлические компоненты для одноковшовых неполноповоротных экскаваторов на базе тракторов тягового класса 1,4 т. - аксиально-поршневые машины, насосы шестеренные, гидрораспределители, гидроцилиндры, рукава высокого давления.

Мы предлагаем комплексное решение по разработке и оснащению гидросистем «малых экскавторов».

Применение гидравлических узлов под ТМ «Гидросила» обеспечит надежную, эффективную работу Вашей техники.

Комплексная установка на машину всех гидрокомпонентов производства «Гидросила» это - **2 ГОДА ГАРАНТИИ НА ВСЕ ИЗДЕЛИЯ**, обеспечение гарантийного и послегарантийного обслуживания.

На сегодняшний день гидроузлы под ТМ «Гидросила» поставляются на ведущие предприятия-производители малых экскаваторов - ОАО «Донецкий машзавод», ОАО «Челябинский завод коммунального машиностроения», ОАО «ЛЭКС» и другие.

ГИДРАВЛИЧЕСКИЕ КОМПОНЕНТЫ

ПРИМЕР ГИДРАВЛИЧЕСКОЙ СХЕМЫ ЭКСКАВАТОРА ТИПА ЭО 2621

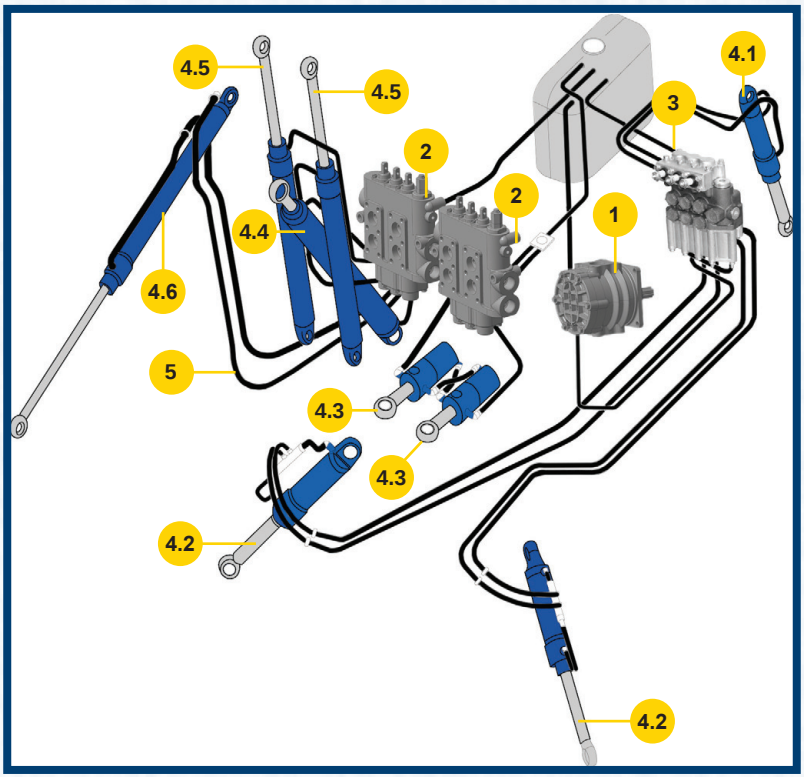

1. Основной насос гидросистемы (НШ100А-3 АНТЕЙ, НШ100Г-4, PF112.3)
2. Гидрораспределители управления задней навеской типа МР100.3.000А и МР100.3.000А-01
3. Гидрораспределитель управления передней навеской типа МР80-3/1-222 (распределитель базового трактора)
4. Гидроцилиндры:

4.1 отвала МЦ80/56-3.11
4.2 опорных лап МЦ110/56-3.11
4.3 поворота колоны МЦ110/56-3.31
4.4 стрелы МЦ110/56-3.31
4.5 рукояти МЦ 80/56-3.11
4.6 ковша МЦ 80/56-3.11

5. Рукава высокого давления (РВД)

АКСИАЛЬНО-ПОРШНЕВЫЕ И ШЕСТЕРЕННЫЕ НАСОСЫ

НШ100А-3 АНТЕЙ

НШ100Г-4

PF112.3

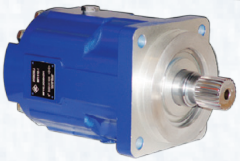

ТЕХНИЧЕСКИЕ ХАРАКТЕРИСТИКИ

Наименование показателя	PF112.3	НШ100А-3 АНТЕЙ	НШ100Г-4
Рабочий объем, см³	110,8	100	100
Частота вращения при номинальном давлении, мин⁻¹: максимальная минимальная	1900 400	2400 500	
Давление, номинальное максимальное	20 32	16 21	20 25
Максимальное давление дренажа, МПа	0,2		
Масса, кг	28,3	17,0	16,0

НАСОС ШЕСТЕРЕННЫЙ НШ100 А -3 АНТЕЙ

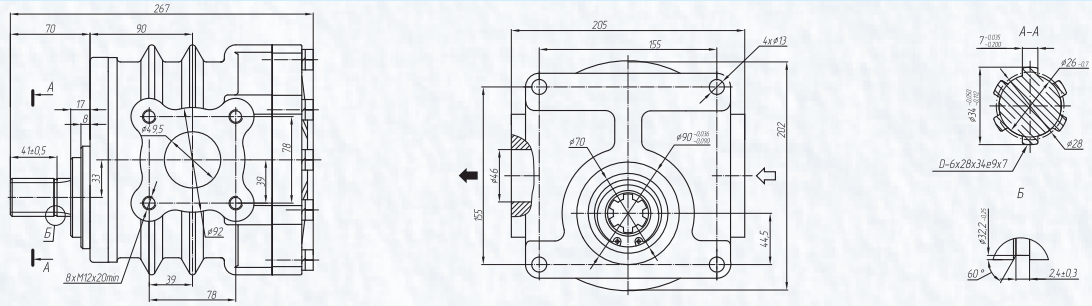

НАСОС ШЕСТЕРЕННЫЙ НШ100Г-4

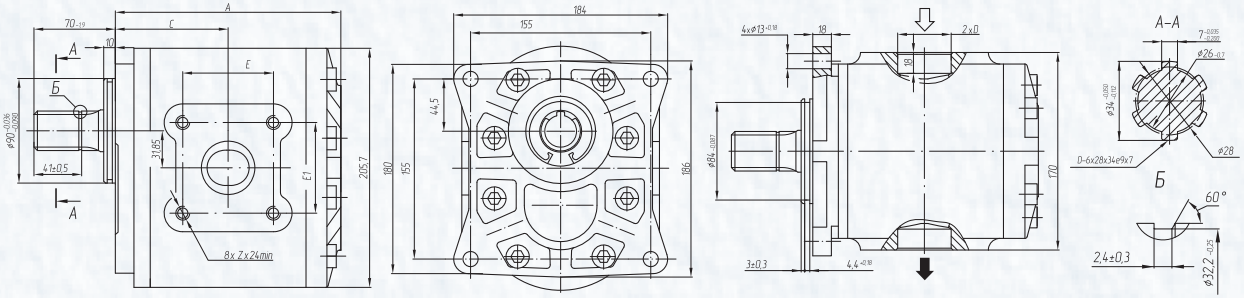

АКСИАЛЬНО-ПОРШНЕВОЙ НАСОС PF112.3 (НЕРЕГУЛИРУЕМЫЙ)

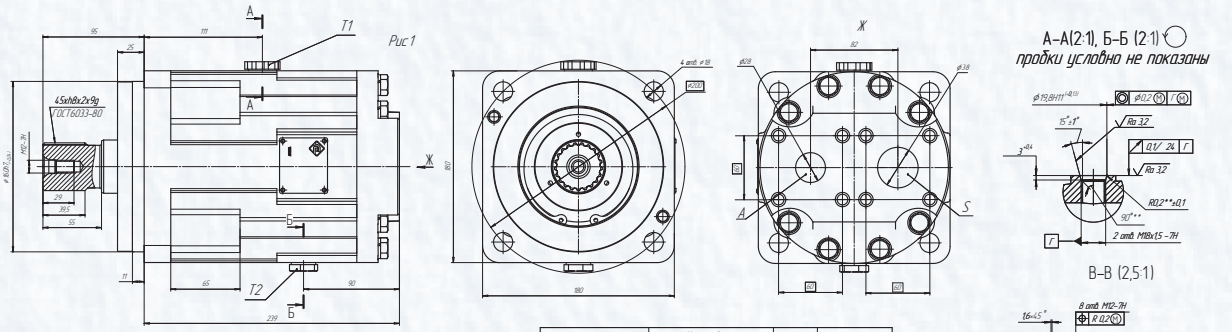

Присоединение рабочих линий:
А – рабочие линия; Т1, Т2 – линии дренажа.
S – линия всасывания.

Обозначение	Наименование и обозначение изделия	Рис	Код для заказа
НП112.3-00.00	НП112.3-00.00 Насос (правого вращения)	1	PF112.3R/D B 91
-01	НП112.3-00.00-01 Насос (левого вращения)	2	PF112.3L/D B 91

ГИДРОРАСПРЕДЕЛИТЕЛИ

ГИДРОРАСПРЕДЕЛИТЕЛИ ТИПА МР100.3.000А И МР100.3.000А-01

Гидрораспределители типа **МР100.3.000А** и **МР100.3.000А-01** предназначены для управления исполнительными механизмами на экскаваторах типа ЭО-2126, ЭО-2101, ЭО-2202, Э0-2621, ЭО-3322Д и других, выпускаемых предприятиями стран СНГ.

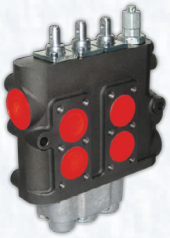

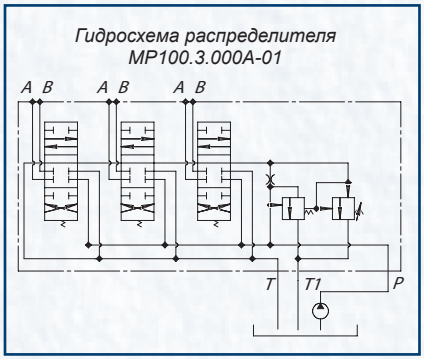

МР100.3.000А это:

-новый корпус с пролитыми каналами – увеличенная пропускная способность до 160 л/мин;

-новый переливной и предохранительный клапан - высокое быстродействие гидросистемы;

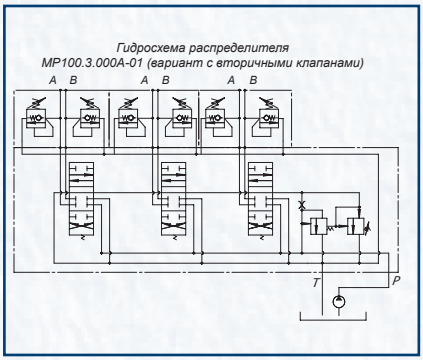

-хромированный золотник - улучшенные показатели внутренней герметичности;

-возможность оснащения протвоударными, противовакуумными, комбинированными клапанами - плавность и мягкость работы исполнительных устройств.

ТЕХНИЧЕСКИЕ ХАРАКТЕРИСТИКИ

Тип распределителя	золотниковый с закрытым центром
Тип основного клапана	предохранительно- переливной
Расход рабочей жидкости, л/мин Qном Qмакс	 125 160
Давление на входе, МПа Рном Рмакс	 20 25
Давление разгрузки на номинальном потоке, МПа, не более	0,3
Количество золотников	3
Позиции золотника	«Подъем», «Нейтраль», «Опускание»
Возможность установки вторичных клапанов (от 1 до 3)	противоударные, противовакумные, комбинированные
Управление золотником	Механическое
Возможность совмещения операций на одном г/р	Да (зависимое)
Количество линий слива для МР100.3.000А-01	2
Масса, кг	16,5+(N x 3,0), где N - число клапанных секций

ГИДРОРАСПРЕДЕЛИТЕЛИ

МР100.3.000А и МР100.3.000А-01

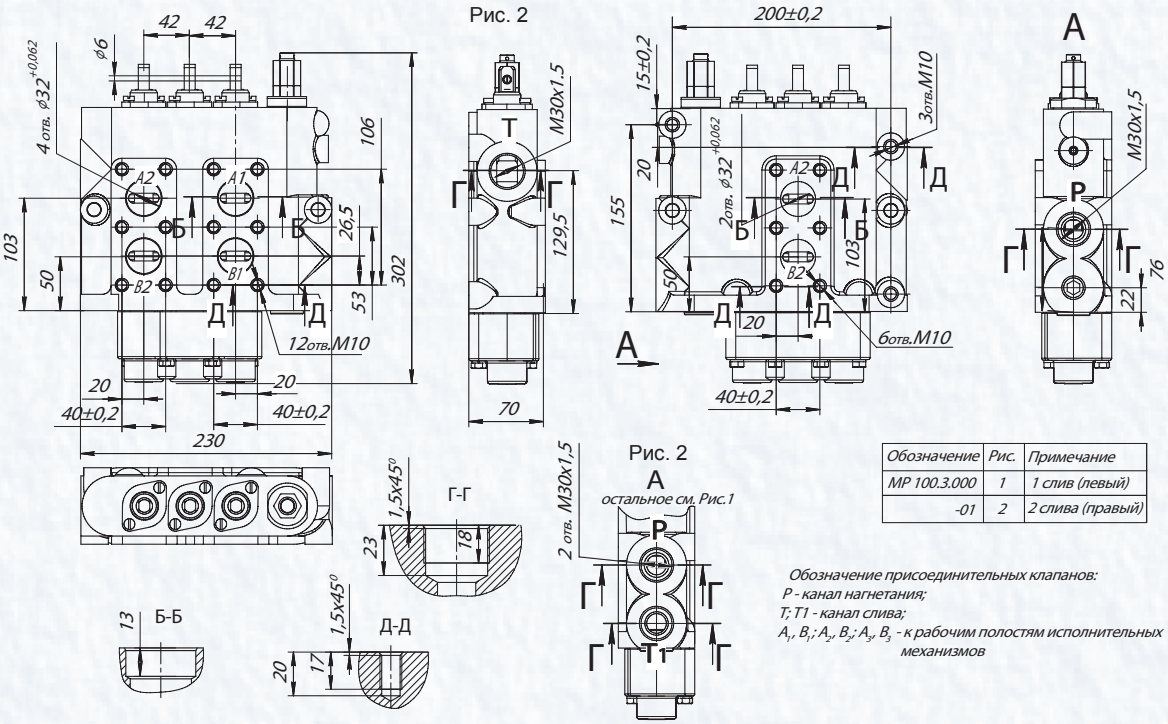

Обозначение	Рис.	Примечание
МР 100.3.000	1	1 слив (левый)
-01	2	2 слива (правый)

Обозначение присоединительных клапанов:
Р - канал нагнетания;
Т; Т1 - канал слива;
A_1, B_1; A_2, B_2; A_3, B_3 - к рабочим полостям исполнительных механизмов

МР100.3.000А И МР100.3.000А-01
(ВАРИАНТ С МАКСИМАЛЬНО ВОЗМОЖНЫМ ОСНАЩЕНИЕМ ВТОРИЧНЫМИ КЛАПАНАМИ)

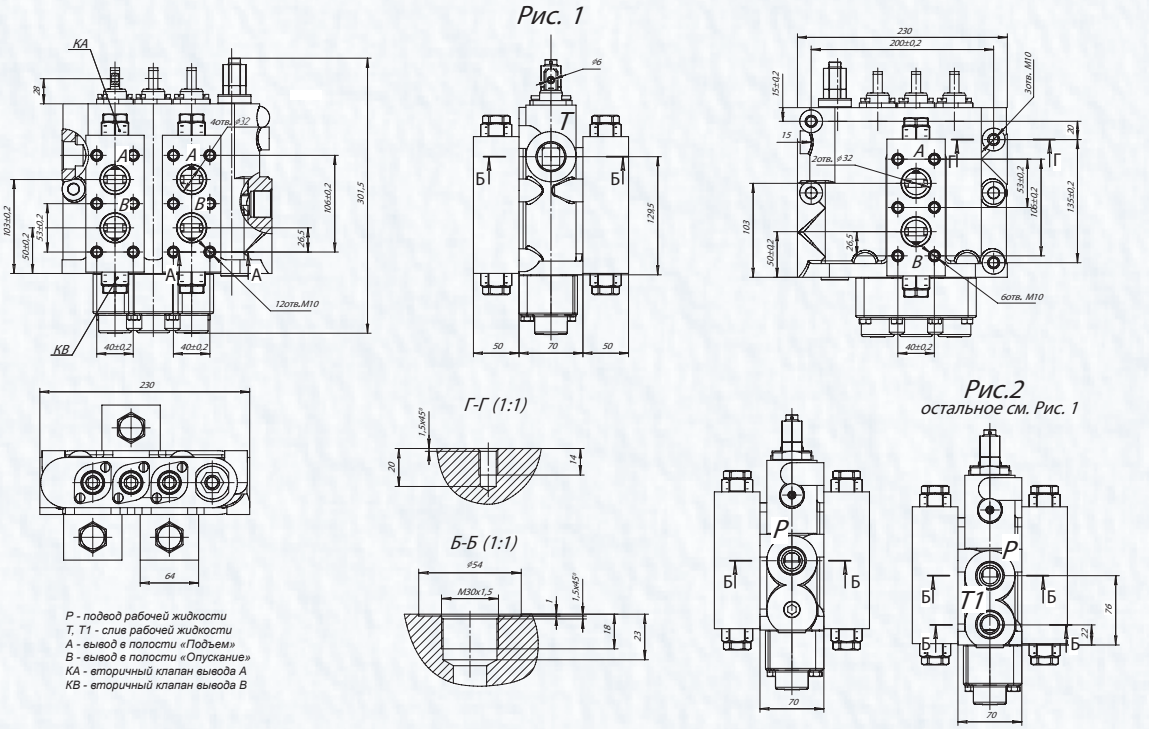

Р - подвод рабочей жидкости
Т, Т1 - слив рабочей жидкости
А - вывод в полости «Подъем»
В - вывод в полости «Опускание»
КА - вторичный клапан вывода А
КВ - вторичный клапан вывода В

ГИДРОЦИЛИНДРЫ

ГИДРОЦИЛИНДР ПОРШНЕВОЙ МЦ80/56хS-3(4).31

Экскаваторы: ЭО-2221,-2203,
ЭО-2626,-2629,
ТО-18,ТО-49.

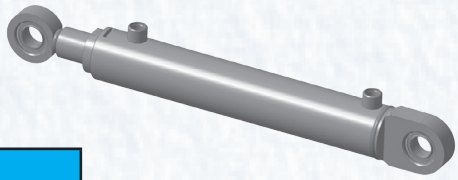

ТЕХНИЧЕСКИЕ ХАРАКТЕРИСТИКИ

Диаметр поршня, мм	80	Скорость поршня, м/с	
Диаметр штока, мм	56	номинальная	0,15
Давление, МПа		максимальная	1,0
номинальное	16(20)	Гидромеханический КПД	0,92
максимальное	20(25)		

Обозначение гидроцилиндра	Ход поршня S, мм	L, мм	L1, мм	Масса, кг
МЦ80/56х160-3(4).11	160	510±1,5	222	20,0
МЦ80/56х280-3(4).11	280	645±1,5	342	26,0
МЦ80/56х390-3(4).11	390	700±1,5	452	29,0
МЦ80/56х400-3(4).11	400	765±1,5	462	30,0
МЦ80/56х560-3(4).11	560	925±1,5	622	38,0
МЦ80/56х630-3(4).11	630	1010±1,5	692	41,0
МЦ80/56х700-3(4).11	700	1100±1,5	762	47,0
МЦ80/56х900-3(4).11	900	1250±1,5	962	50,0

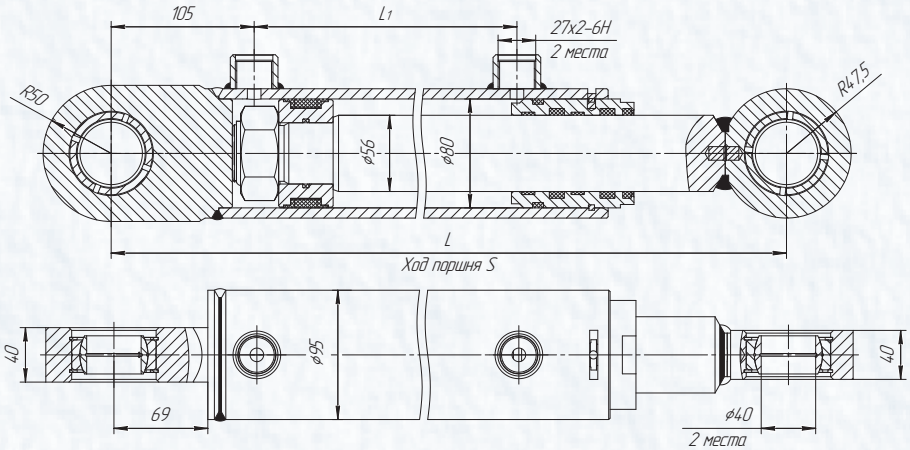

ГИДРОЦИЛИНДР ПОРШНЕВОЙ МЦ110/56хS-3(4).11

Экскаваторы: ЭО-2621А, В1, В2, В3;
ЭО-2203, -2626, ТО-49.

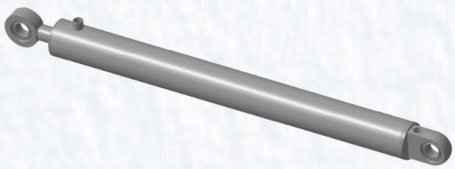

ТЕХНИЧЕСКИЕ ХАРАКТЕРИСТИКИ

Диаметр поршня, мм	110	Скорость поршня, м/с	
Диаметр штока, мм	56	номинальная	0,15
Давление, МПа		максимальная	1,0
номинальное	16 (20)	Гидромеханический КПД	0,92
максимальное	20 (25)		

Обозначение гидроцилиндра	Ход поршня S, мм	L, мм	L1, мм	Масса, кг
МЦ110/56х280-3(4).11	280	680±1,5	390	38.0
МЦ110/56х900-3(4).11	900	1300±1,5	1010	71,0
МЦ110/56х1120-3(4).11	1120	1520±1,5	1230	75,0

ГИДРОЦИЛИНДРЫ

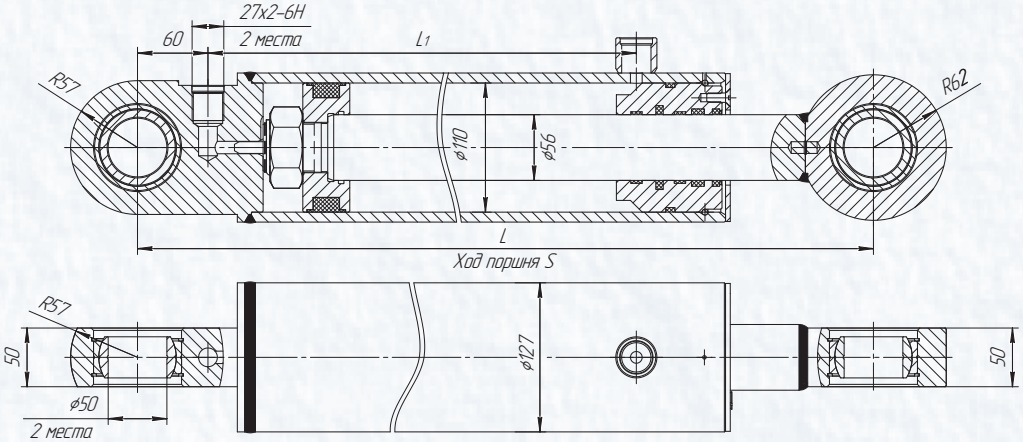

ГИДРОЦИЛИНДР ПОРШНЕВОЙ МЦ110/56хS-3(4).31

Экскаваторы:

ЭО-2621А, В1, В2, В3;

ЭО-2203, -2626, ТО-49.

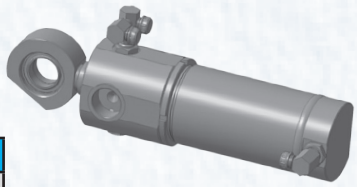

ТЕХНИЧЕСКИЕ ХАРАКТЕРИСТИКИ

Диаметр поршня, мм	110(100)	Скорость поршня, м/с	
Диаметр штока, мм	56	номинальная	0,15
Давление, МПа		максимальная	0,5
номинальное	16	Гидромеханический КПД	0,94
максимальное	20		

Обозначение гидроцилиндра	S, мм	L, мм	D, мм	Масса, кг	Варианты исполнения
МЦ100/56х140-3.31.2	140±2,5	432±1,5	100	30,7	левый, правый
МЦ100/56х225-3.31.2	225±2,5	517±1,5	100	33,56	левый, правый
МЦ100/56х230-3.31.2	230±2,5	522±1,5	100	33,8	левый, правый
МЦ110/56х140-3.31.2	140±2,5	432±1,5	110	34,5	левый, правый
МЦ110/56х225-3.31.2	225±2,5	517±1,5	110	38,6	левый, правый
МЦ110/56х230-3.31.2	230±2,5	522±1,5	110	38,8	левый, правый

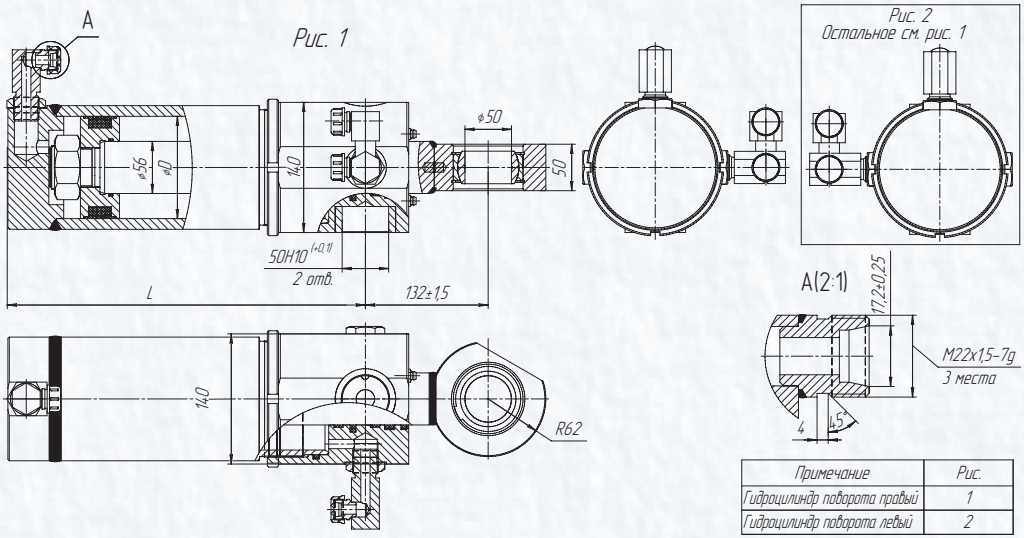

Примечание	Рис.
Гидроцилиндр поворота правый	1
Гидроцилиндр поворота левый	2

РУКАВА ВЫСОКОГО ДАВЛЕНИЯ

Для гидросистем одноковшовых неполноповоротных экскаваторов предлагаем рукава высокого давления, изготовленные по стандартам DIN и ГОСТ:

Серии **«AGRO Premium»** - из высококачественной 2-хлеточной резины отечественных и зарубежных производителей для гидросистем с рабочим давлением до 28МПа.

Серии **«BUILD»** - из высококачественной 4-хнавивочной резины отечественных и мировых производителей для гидросистем с рабочим давлением до 40МПа.

Рукава изготавливаются:

- как с продольной так и с поперечной обжимкой;
- с прямыми и угловыми фитингами (с углом от 0 до 90^0) стандартов типа DKM (со сферическим ниппелем и типа DKO (с конусообразным ниппелем и уплотнительным кольцом) легкой и тяжелой серии;
- с резьбовым присоединением (метрическим и дюймовым) и присоединением под фланец;
- различной длины согласно спецификации заказчика (от 210 мм).

СЕРИЯ «AGRO PREMIUM» (2SN)

Обозначение	Внутренний диаметр, мм	Тип муфты, обжимка	Гайка, S
РВД 10.2.2-S22 – L	10	Продольная	22
РВД 10.2.2-S24 – L	10	Продольная	24
РВД 12.2.1-S24 – L, $0^0/0^0$, $0^0/90^0$, $90^0/90^0$ *	12	Поперечная	24
РВД 12.2.2-S24 – L, $0^0/0^0$, $0^0/90^0$, $90^0/90^0$	12	Продольная	24
РВД 12.2.1-S27 – L, $0^0/0^0$, $0^0/90^0$, $90^0/90^0$	12	Поперечная	27
РВД 12.2.2-S27 – L, $0^0/0^0$, $0^0/90^0$, $90^0/90^0$	12	Продольная	27
РВД 16.2.1-S32 – L, $0^0/0^0$, $0^0/90^0$, $90^0/90^0$	16	Поперечная	32
РВД 16.2.2-S32 – L, $0^0/0^0$, $0^0/90^0$, $90^0/90^0$	16	Продольная	32
РВД 20.2.1-S36 – L, $0^0/0^0$, $0^0/90^0$, $90^0/90^0$	20	Поперечная	36
РВД 20.2.2-S36 – L, $0^0/0^0$, $0^0/90^0$, $90^0/90^0$	20	Продольная	36
РВД 20.2.1-S41 – L, $0^0/0^0$, $0^0/90^0$, $90^0/90^0$	20	Поперечная	41
РВД 20.2.2-S41 – L, $0^0/0^0$, $0^0/90^0$, $90^0/90^0$	20	Продольная	41
РВД 20.2.1-S50 – L, $0^0/0^0$, $0^0/90^0$, $90^0/90^0$	20	Поперечная	50
РВД 20.2.2-S50 – L, $0^0/0^0$, $0^0/90^0$, $90^0/90^0$	20	Продольная	50
РВД 25.2.2-S50 – L, $0^0/0^0$, $0^0/90^0$, $90^0/90^0$	25	Продольная	50

СЕРИЯ «BUILD» (4SH, 4SP)

Обозначение	Внутренний диаметр, мм	Тип муфты, обжимка	Гайка, S
РВД 20.4.1-S36 – L, $0^0/0^0$, $0^0/90^0$, $90^0/90^0$	20	Поперечная	36
РВД 20.4.2-S36 – L, $0^0/0^0$, $0^0/90^0$, $90^0/90^0$	20	Продольная	36
РВД 20.4.1-S41 – L, $0^0/0^0$, $0^0/90^0$, $90^0/90^0$	20	Поперечная	41
РВД 20.4.2-S41 – L, $0^0/0^0$, $0^0/90^0$, $90^0/90^0$	20	Продольная	41
РВД 20.4.1-S50 – L, $0^0/0^0$, $0^0/90^0$, $90^0/90^0$	20	Поперечная	50
РВД 20.4.2-S50 – L, $0^0/0^0$, $0^0/90^0$, $90^0/90^0$	20	Продольная	50
РВД 25.4.2-S50 – L, $0^0/0^0$, $0^0/90^0$, $90^0/90^0$	25	Продольная	50

* **$0^0/0^0$** – прямой, **$0^0/90^0$** – фитинг 90^0 с одной стороны, **$90^0/90^0$** – фитинг 90^0 с двух сторон.

Реализация продукции: Торговый дом «Гидросила», Украина
тел./факс: +38 0522 35-83-47, 35-83-48; e-mail: opg@kpk.net.ua
Сервис: тел.: +38 0522 30-17-48; e-mail: service@kpk.net.ua
www.hydrosila.com